SILJAN takduschpaket

I vår nya serie Siljan har vi förenat design och miljö- och energibesparande funktioner utan att ge avkall på komfort. Siljan dusch finns som takdusch- eller handduschset i många varianter.Kombinera gärna med en Siljan dusch- eller badtermostatblandare eller gör det enkelt och välj någon av våra färdiga dusch- och badpaketlösningar – smarta allt-i-ett-paket med tak- eller handduschset.

Art.nr: 83831500 **RSK:** 8377323 **Flöde 3 bar:** 10,7 l/min
Utförande: Krom, 150 c/c

- Säkerhetsblandare Siljan och takdusch Siljan
- Med reversibelt överstycke
- Tak- och handdusch med kalkavvisande sil
- Eco Flow, 3-strålig handdusch 7,5 l/min och takdusch 10,7 l/min
- Slang, duschstång med väggtätning (kan kapas vid behov), tvålhylla ingår
- Väggfäste justerbart ±5 mm i höjdled och 50-100 mm utsprång från vägg, 2x18 mm distanser medföljer, med väggtätning, dold rörskarv
- Duschansl. utsprång från vägg: 78 mm

Unika egenskaper

Accepterad monteringsanvisning 2021:1

B Energiklass
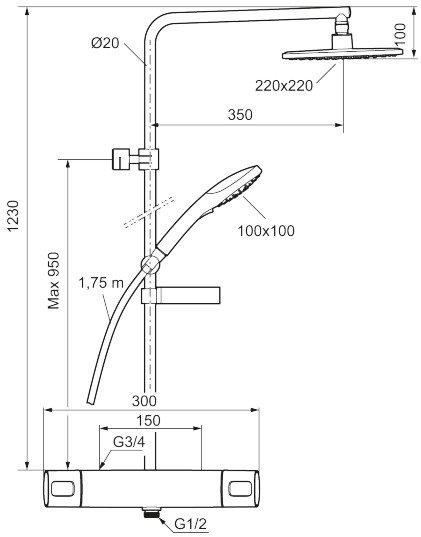
Skyddsmodul EB