EBRO takdusjsett flexi

Ebro er et takdusjsett med stram og moderne formgivning. Den er svært populær og det er flere grunner til det. En grunn er naturligvis funksjonen. Designen og den behagelige dusjopplevelsen er ytterligere grunner. Ebro leveres både med takdusj og håndusj og vil gi deg mange stunder fulle av nytelse i dusjen. Her i fleksiutførelse for montering på blandebatteri med uttak ned.

Artikkelnummer: 93936000 **NRF:** 4304827

Utførende: Krom

- For montering på kraner med utløp ned
- Dusjhode med kalkavvisende sil
- Takdusj og håndusj Eco Flow 12 l/min
- Såpeskål og dusjomkaster
- Veggrør kappes etter behov
- Underkobling med slange 0,75 m

Unike funksjoner

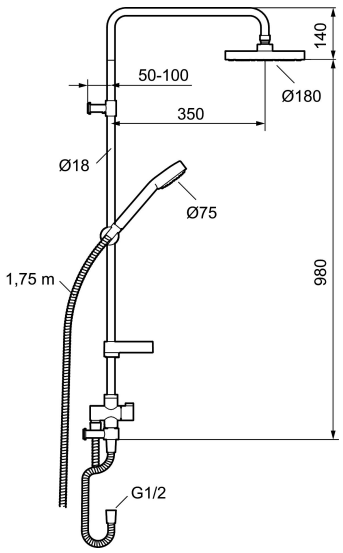

PRODUKTBESKRIVNING

EBRO takdusjsett flexi

Ebro er et takdusjsett med stram og moderne formgivning. Den er svært populær og det er flere grunner til det. En grunn er naturligvis funksjonen. Designen og den behagelige dusjopplevelsen er ytterligere grunner. Ebro leveres både med takdusj og hånddusj og vil gi deg mange stunder fulle av nytelse i dusjen. Her i fleksiutførelse for montering på blandebatteri med uttak ned.

Artikkelnummer: 93936000 **NRF:** 4304827

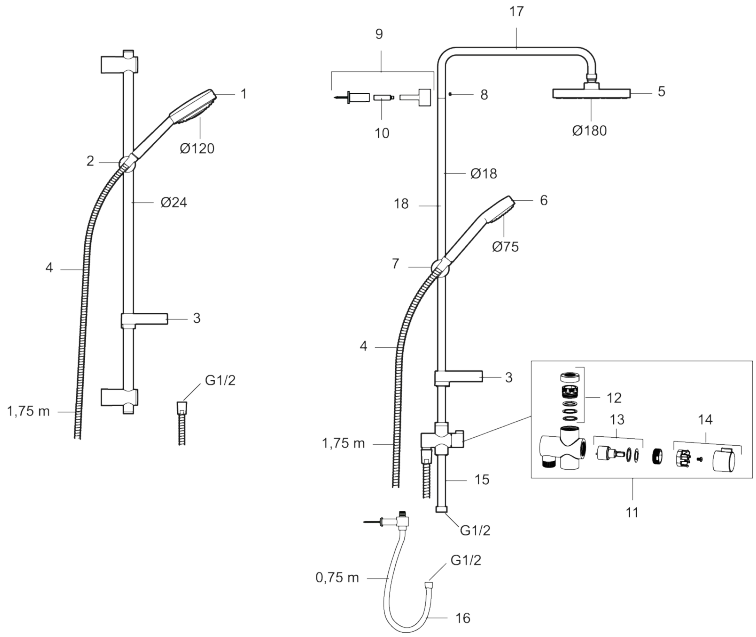

Reservedelsliste

NR.	FMM-NR	NRF	BESKRIVELSE
1	93450000	4304689	Hånddusj med babydusjfunksjon
2	93780000	4304738	Hånddusjholder/Glider (Ø24)
3	94642000	4304835	Såpeskål
4	34841750	4304876	Dusjslange, krom, 1,75 M
5	93992000	4304832	Dusjkopp m/kuleledd
6	94661000	4304838	Hånddusj
7	94670000	4304735	Hånddusjholder/Glider (Ø18)
8	38082000		Låseskrue
9	58950000	4304504	Dusjrørklammer 18 mm
10	27923500		Forlenger til veggfeste L: 25 mm
11	58903000	4304833	Dusjomkaster, komplett
12	58961000	4304448	Reservedelssett til dusjomkaster

NR.	FMM-NR	NRF	BESKRIVELSE
13	59071000	4304449	Keramisk innsats for dusjomkaster
14	59081000	4304451	Omkasterratt
15	58920100		Stigerør
15	58920559	4303939	Langt stigerør, forlenger 400 mm
16	93971000	4304831	Underkobling Converter flexi
17	58941350		Takrør
18	58930959	4304627	Veggrør, lengde 950 mm